Luminaire extérieur LED à détection

# L 620 CAM SC

anthracite
EAN 4007841 065829
Réf. 065829

**Schéma du circuit principal**

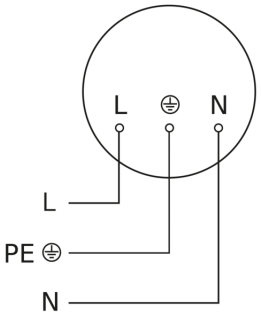

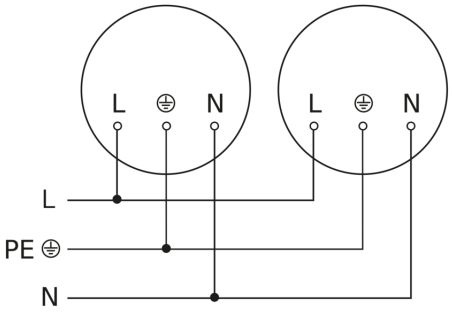
**Schéma du circuit d´interconnexion maître/esclave**